LP Garden

Hirsilato, suora umpiseinä P10

PINTA-ALAT	
KERROSALA	9,5 m²

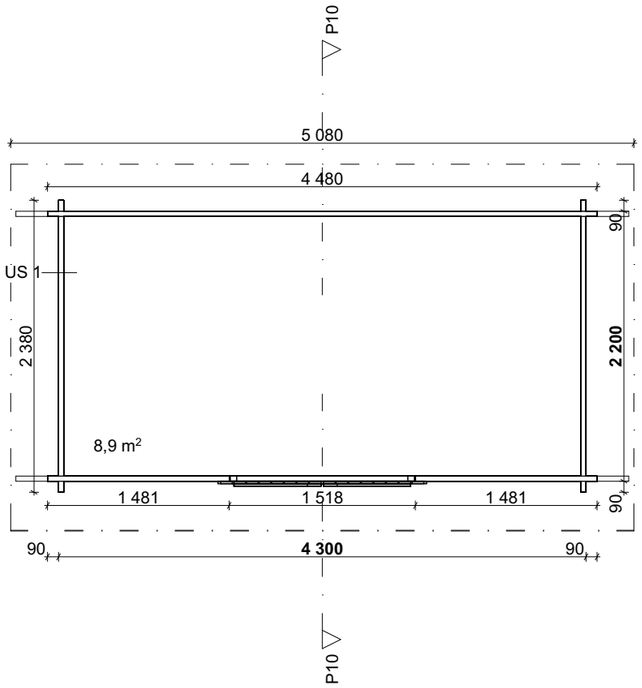

LEIKKAUS 1:50

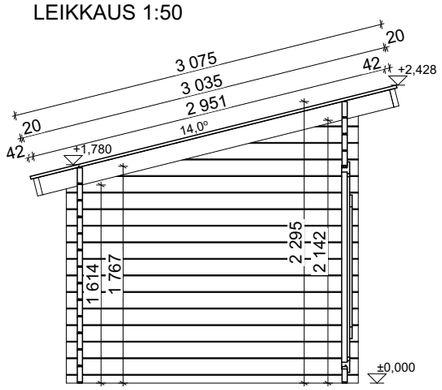

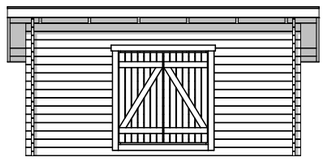

Julkisivu _____

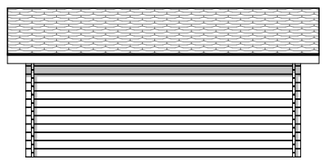

Julkisivu _____

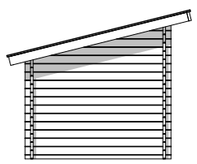

Julkisivu _____

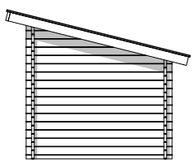

Julkisivu _____

Tekijänoikeus / Copyright © Jan Backman

Tämän aineiston tai sen osan kopioiminen tai jäljentäminen, mitä tahansa tapaa käyttäen, samoin kuin aineiston tai sen osan myyminen, vuokraaminen, lainaaminen tai muu levittäminen on sallittua vain LP Garden:in etukäteen kirjallisesti antamalla luvalla. Aineiston luvattomasta käytöstä seuraa tekijänoikeuslain (404/1961) mukainen vahingonkorvaus ja rangaistusvastuu.

Kaupunginosa/Kylä · Kortteli/Tila · Tontti/Rnro	Viranomaisten merkintöjä
Rakennuksen numero/Rakennustunnus	
Rakennustoimenpide UUDISRAKENNUS	Piirustuslaji: Pääpiirustus · Juokseva nro
Rakennuskohde	Piirustuksen sisältö: Lato P10 · Mittakaava: 1:50, 1:100
Suunnittelijan yhteystiedot: yritys, osoite ja puhelinnumero LP Garden Karpinniementie 1 95640 Juoksenki	Työnumero · Piirustuksen tunnus: A.04.7 · Muutos
Vastuullinen suunnittelija: nimi, tutkinto, allekirjoitus ja päiväys	Suunnitteluala: AR · Tiedosto: Piharakennukset.pln